Maße im eingeklappten Zustand!

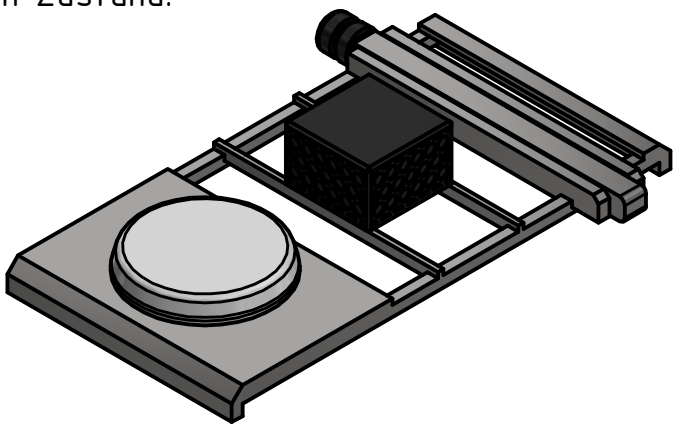

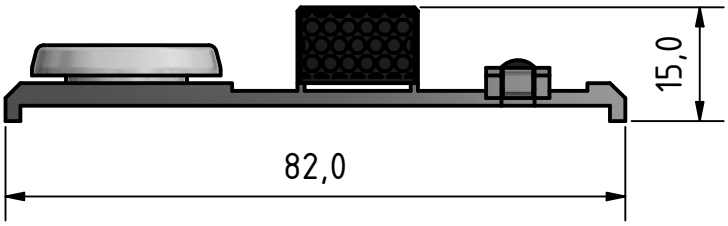

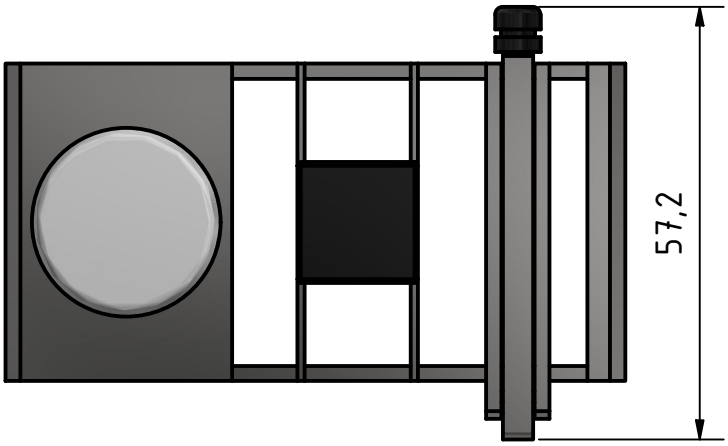

BAUTEILLISTE

POS-Nr	ANZAHL	BAUTEILNUMMER	BESCHREIBUNG
1	1	F-V-CBRN-DT	CBRN-Dachträger
2	1	F-V-CBRN-W	CBRN-Wetterstion
3	1	F-V-CBRN-WM	CBRN-Wettermast
4	1	F-V-CBRN-LS	CBRN-Lautsprecher
5	1	F-Z-GPS	GPS-Antenne

Dokumentenart Zusammenbauzeichnung	Erstellt durch B.Techert

TiggerDruck³
www.tiggerdruck3.de

Titel Wetterstation.iam			
Zeichnungsnummer F-V-CBRN-D			
Maßstab 1 : 1	Blattgröße A4	Ausgabedatum 07.07.2023	Blatt 1/1

© 2023, TiggerDruck³, alle Rechte vorbehalten